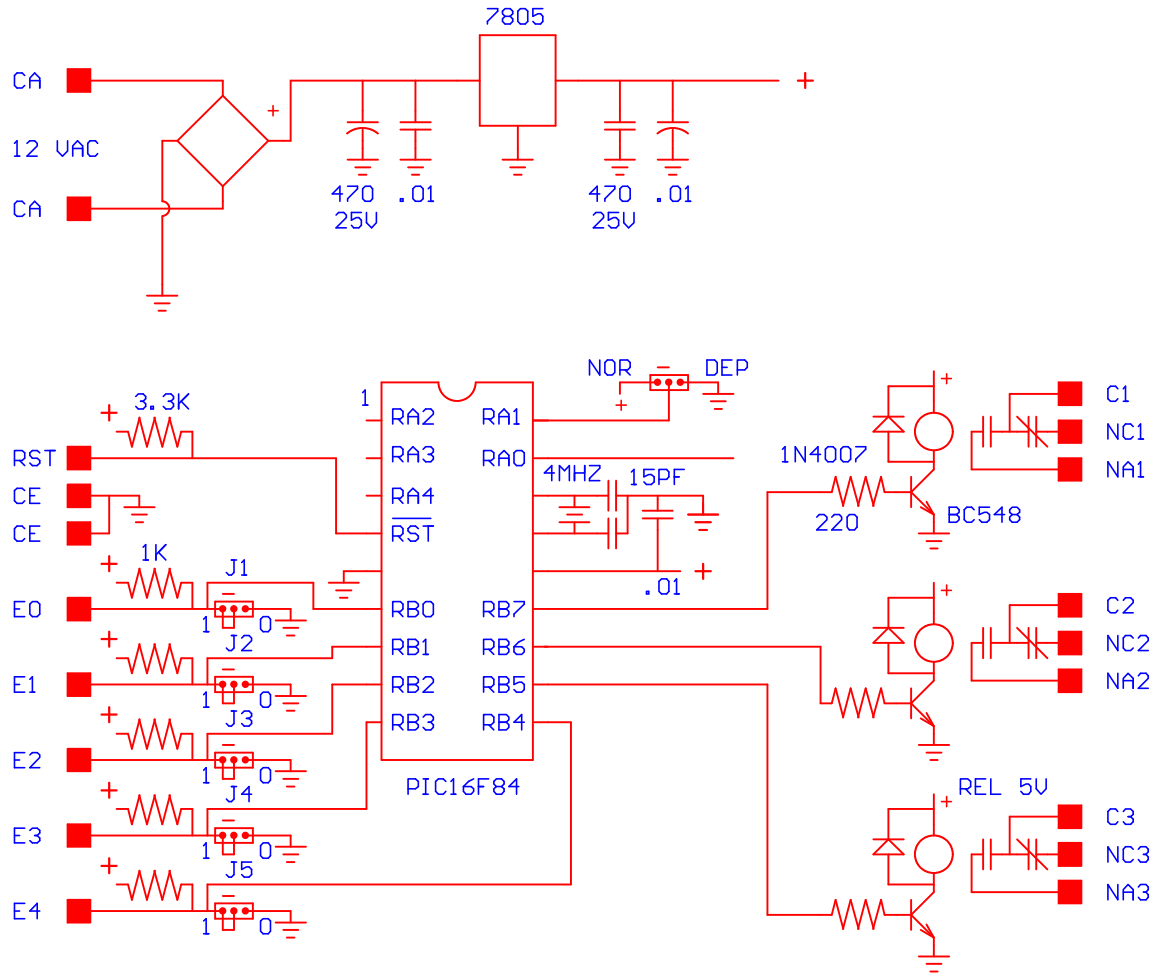

J1 A J5 PUEDEN SER USADOS COMO SELECTORES

PICmicro® MCU Studio	
MODULO DE 5 ENTRADAS 3 SALIDAS CON RELE	5i-3or-1 REV.