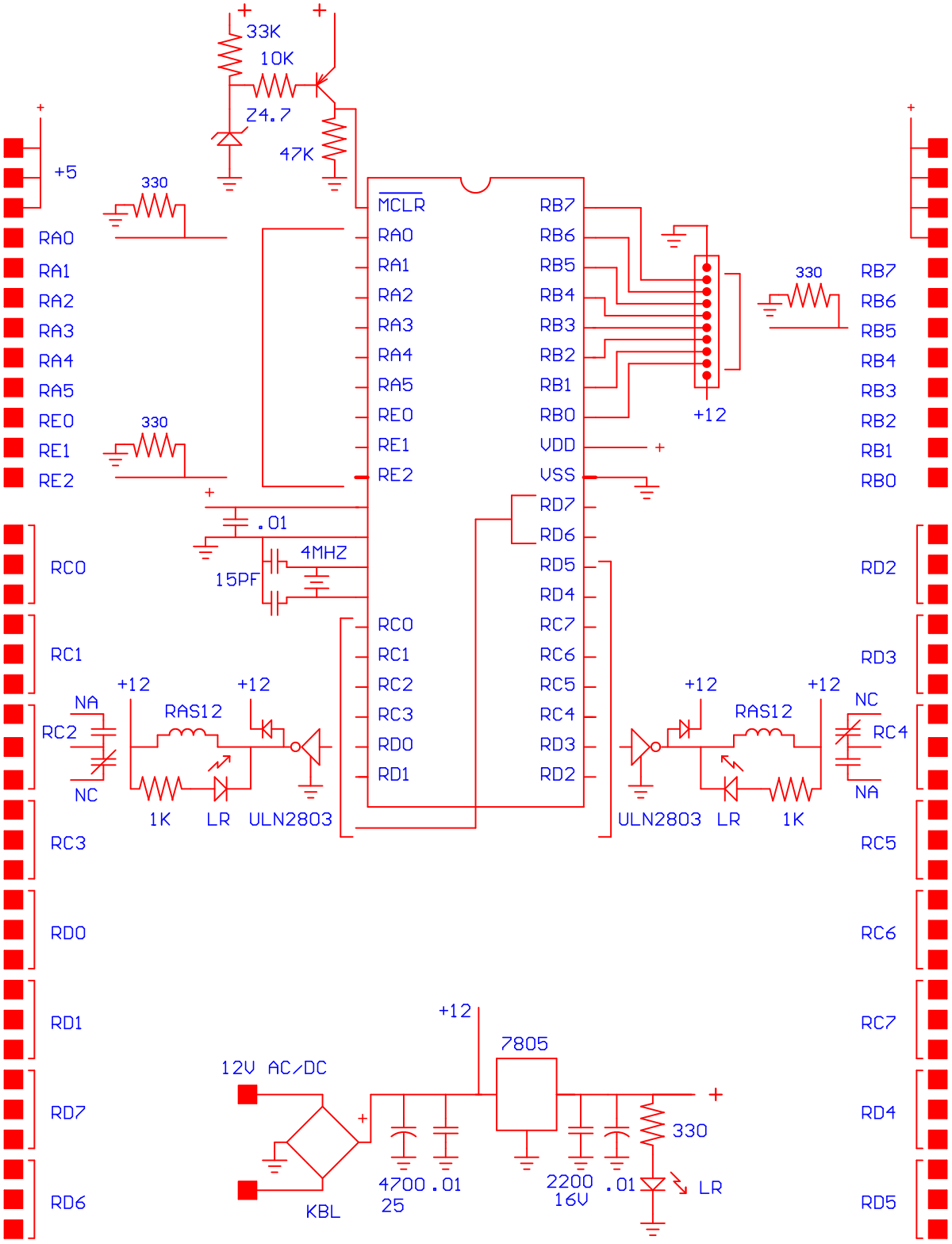

PICmicro® MCU Studio	
MODULO DE 17 ENTRADAS 16 SALIDAS CON RELE	17i-16or REV.