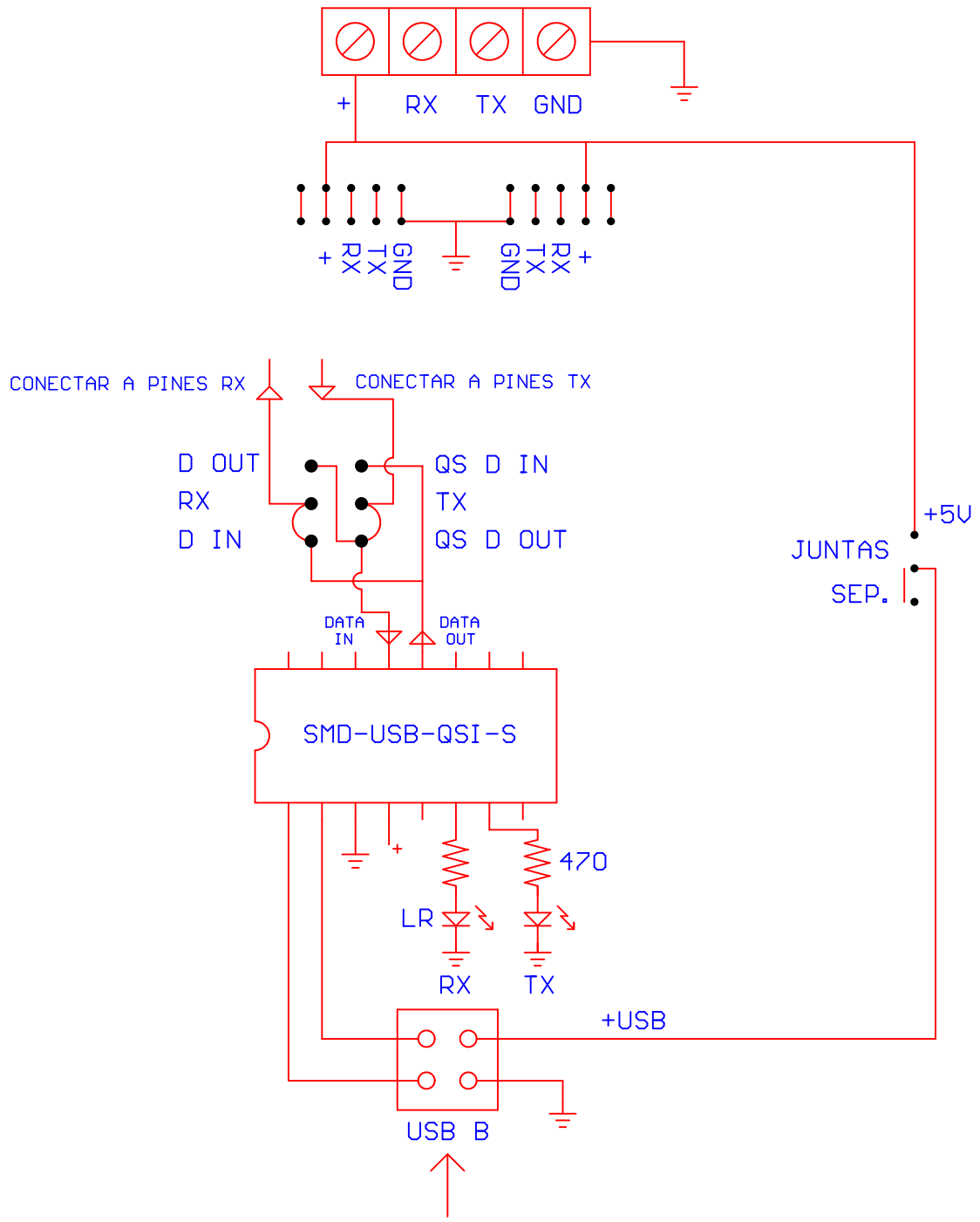

ELECTRONICA ESTUDIO

ES100