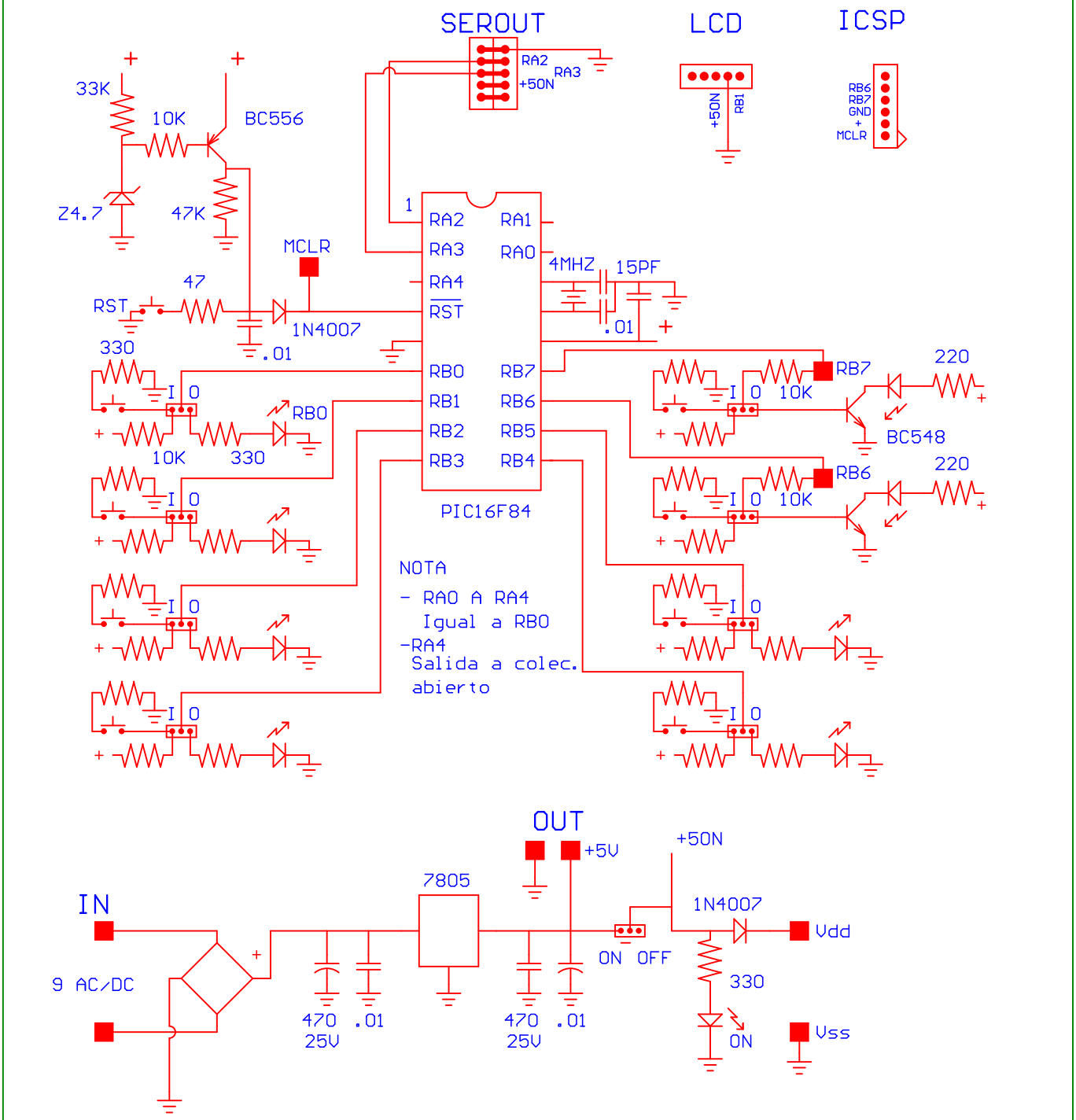

PIC micro Estudio

ENTRENADORA PARA PICS DE 18 PINES

ENTRENADORA

CLAVE: 502M